REORDENAMIENTO DEL CAOS A TRAVÉS DE LA TRANSICIÓN DEL DESPLIEGUE

PROPUESTA CIERRE FARÁNDULA 2016

Camila Campos L.
Carolina González F.
Catalina Vergara R.
19/04/16

PRESENTACIÓN DEL MITO

Cada vez que se ponía el sol, Sees y Asken se unían y un nuevo ser humano nacía.

Estos seres crecieron y, a la noche siguiente, se volvían a unir para hacer nacer un nuevo antepasado, sucediendo así todas las noches, prolongandose en el tiempo, apareciendo cada noche un nuevo antepasado, logrando que se poblara rápidamente Karukinka, Tierra del Fuego.

Pronto los templos con sus regiones se encontraron llenas de hombres y mujeres, los primeros Selk'nam. Y, al igual que su creador, los hombres que se sentían tan viejos, habiendo perdido las ganas de vivir, se envolvían en su capa y se tendían en el suelo, yaciendo como si estuviesen muertos. Los que tenían la suerte rejuvenecían, pero con el tiempo, la vejez se adueñaba de los cuerpos y de los corazones.

En ocasiones sucedía que alguien ya no se levantara más, como también le sucedió a Kenos.

Se repitió lo acontecido durante muchos siglos. Las ruinas del santuario del dios fueron destruidas por el fuego. Y, en un alba sin pájaros, el mago vio cernirse contra los muros el incendio concéntrico. Por un instante, pensó refugiarse en las aguas, pero luego comprendió que la muerte venía a coronar su vejez y a absolver de sus trabajos. Caminó contra los jirones de fuego, ese era el momento de volver por fin a su casa celeste, y vio a aquellos cuyos cuerpos que no rejuvenecieron, salir fulminantes y convertirse en las estrellas y planetas que pueblan el luminoso cielo de la Tierra del Fuego. Ante ese espectáculo el dios supo que los que quedaban no rejuvenecerían, pero que el fuego cambiaría su acusador trato.

Cuando fue el turno de Kenos de acometer contra las llameantes ráfagas, estas no mordieron su carne, sino que lo acariciaron y lo inundaron sin calor sin combustión.
Con alivio, con humillación, con terror, Kenos comprendió que él también era una apariencia, que otro estaba soñando.

PROPUESTA DE ACTO

Se propone, a partir del mito, un anfiteatro que acoge la festividad de la farándula de la escuela, siendo capaz de contener el caos y de reordenarlo a través de momentos propuestos por el acto, el propósito es lograr convertir el espacio en una antesala, dando paso a la culminación de farándula.

Se comienza con una detención visual creada por un horizonte que corresponde a las estructuras realizadas, (biombos) que están dispuestas como 2 diagonales que se cierran hacia el público, unidos por una línea de personas que están frente a la multitud, este impacto visual creará un cambio de ritmo en las personas, que llega con un ritmo dinámico a uno más pausado y de calma para que, al momento en el que se comience a recitar el final del mito, las estructuras tomarán su forma final al ser movidas de su lugar de inicio hacia su forma terminal, la que corresponde a seis pilares.

MOMENTOS:

1. Comienzo: enfrentamiento con una barrera humana que dará paso a un cambio de ritmo.
2. Despliegue: al comienzo de las palabras del poeta. [Matriz > equilibrio, igual > caos, distinto]
3. Encuentro: entre las personas y el ágape.

…El descubrimiento del origen a través de un línea infinita de creaciones, que como proyecciones de un mismo ser no tienen un porqué, y al descubrir su origen algo cambia… , aparece el caos siendo gatillante el ‘’fuego’’ (da cuenta que ese hombre es parte de un sueño también)...

Entonces:

<’’ Proyecciones que tienen un mismo origen, son sometidas a un cambio de estado revelado por el fuego, pasando de ser iguales a generar formas que presentan distinciones entre sí, dando a conocer sus diferencias como una aparición del caos.’’ >

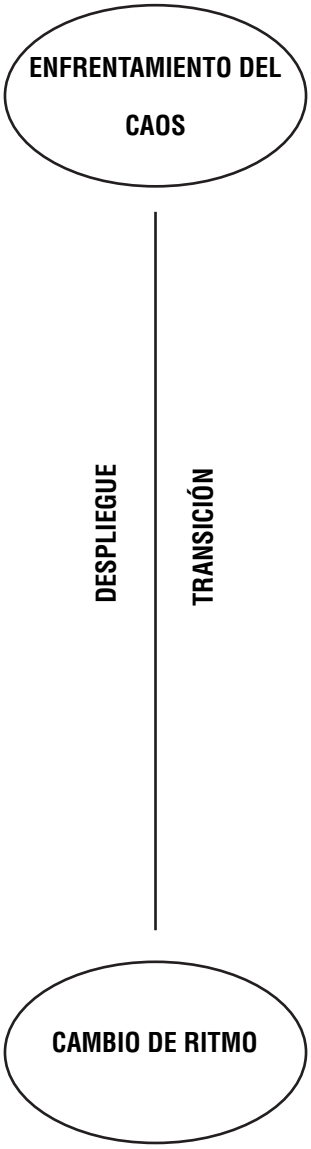

ESPACIALIDAD: IGLESIA LA MATRIZ.

La iglesia la Matriz es el punto de término del pasacalles que corresponde al cierre de la farándula universitaria del 2016.

Ubicada en el corazón del barrio puerto, en el llamado casco histórico de la ciudad, entre la calle Santo Domingo N° 71, Valparaíso, Región de Valparaíso.

Cuenta con una espacialidad de, lo que corresponde a metros cuadrados.

Es en este espacio en el que se propone un cambio de ritmo a través de la transición que generarán estos biombos disppuestos en el espacio de modo que se conformen como una barrera visual ante las personas que se entrfrentarán a ellos. De esta forma se dará paso al inicio de la lectura que comienza el cierre de la farándula y, que a su vez, da paso al cambio de lugar de estos biombos en el espacio, ubicándolos en su posición final para que se dé inicio al ágape de cierre. -

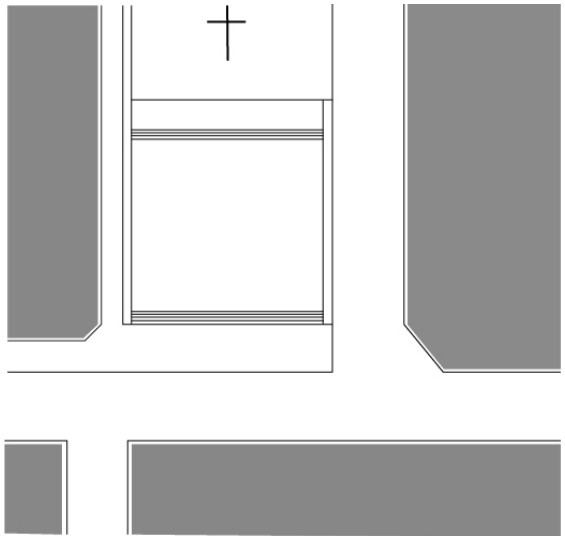

Esquema de la Iglesia la Matriz.

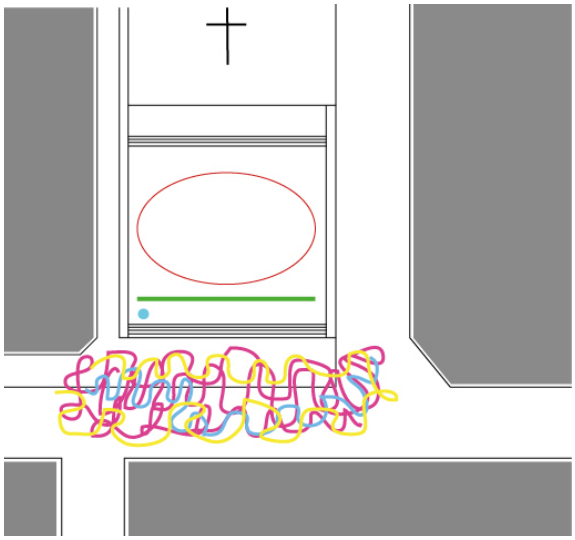

Esquema intervenido de la Iglesia la Matriz.

PRESENTACIÓN ESTRUCTURA

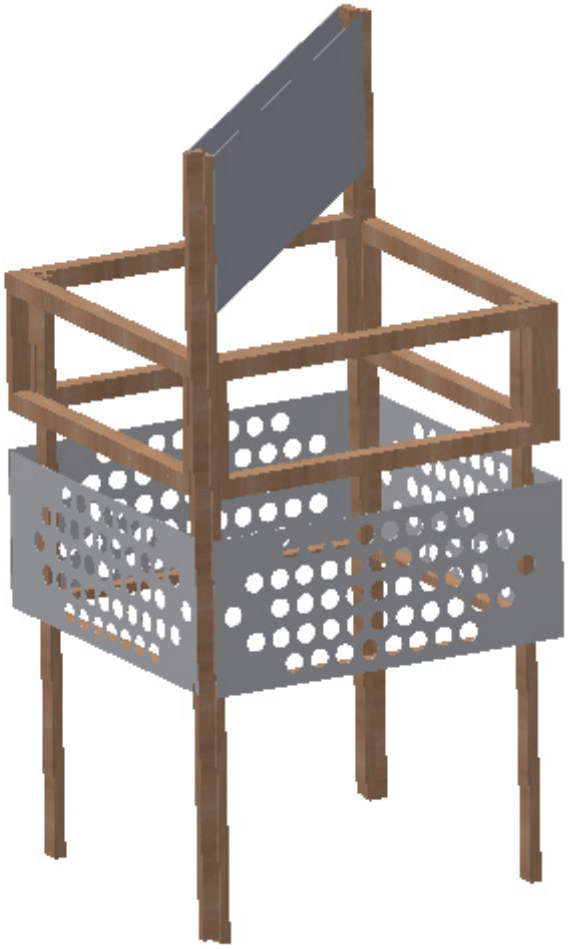

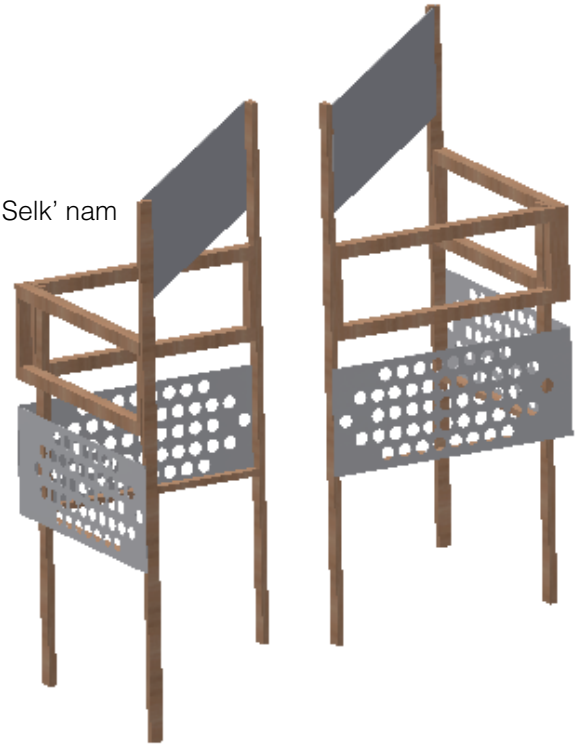

Tramas Selk' nam

Bocado de fruta

UBICACIÓN ESPACIAL

Disposición de las estructuras antes del despliegue, primer momento.

Disposición de las estructuras, segundo momento.

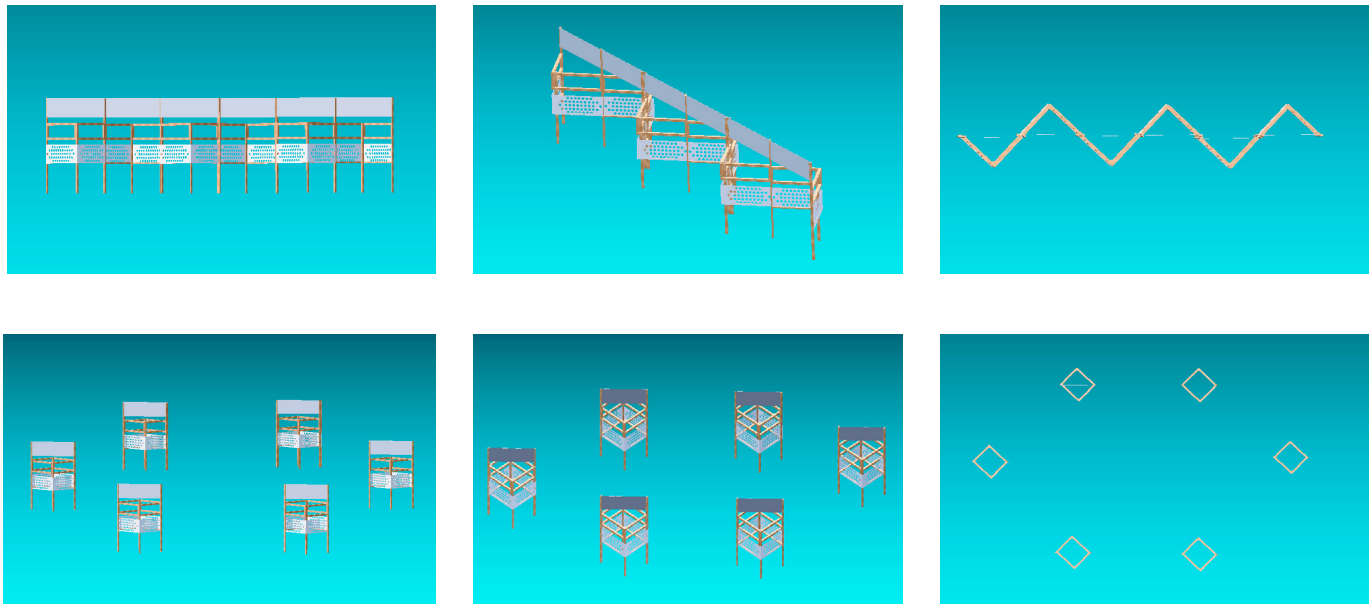

Disposición de las estructuras en el espacio definidos por los momentos del acto.

ESTRUCTURA: PLANOS Y VISTAS.

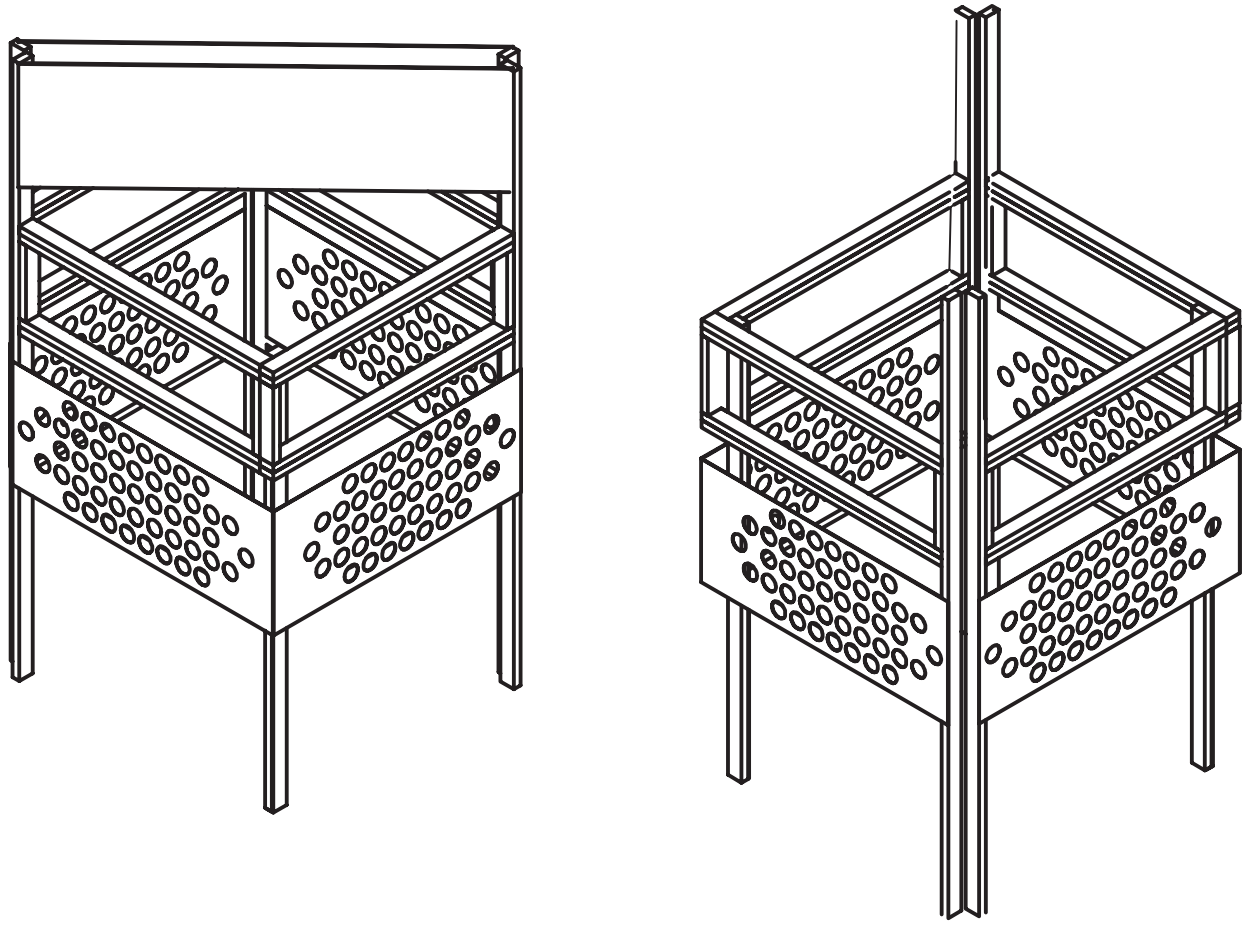

Estructura propuesta, escala 1:20.

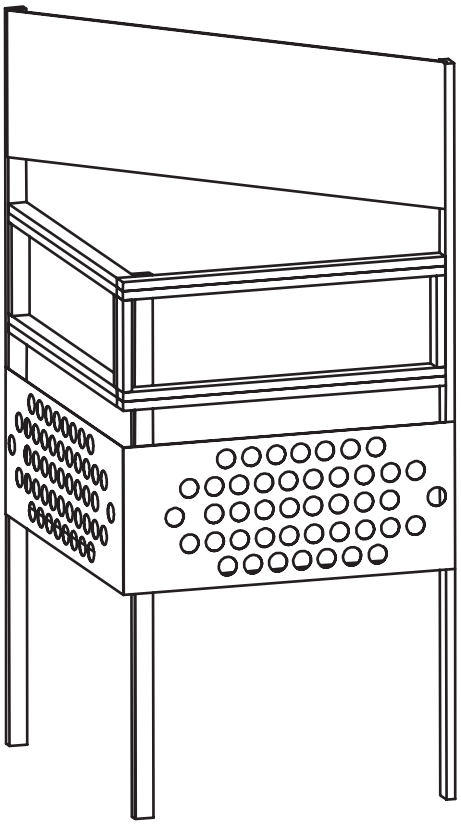

Escala
1:20

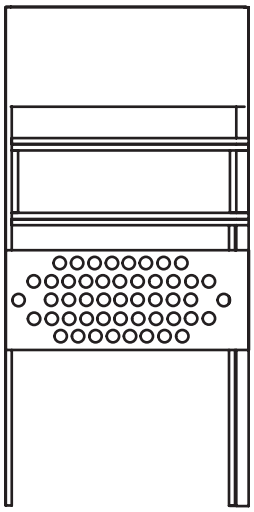

Escala
1: 30

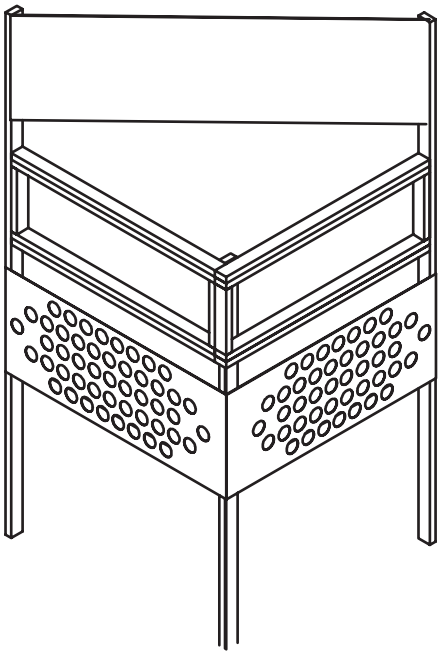

Escala
1: 30

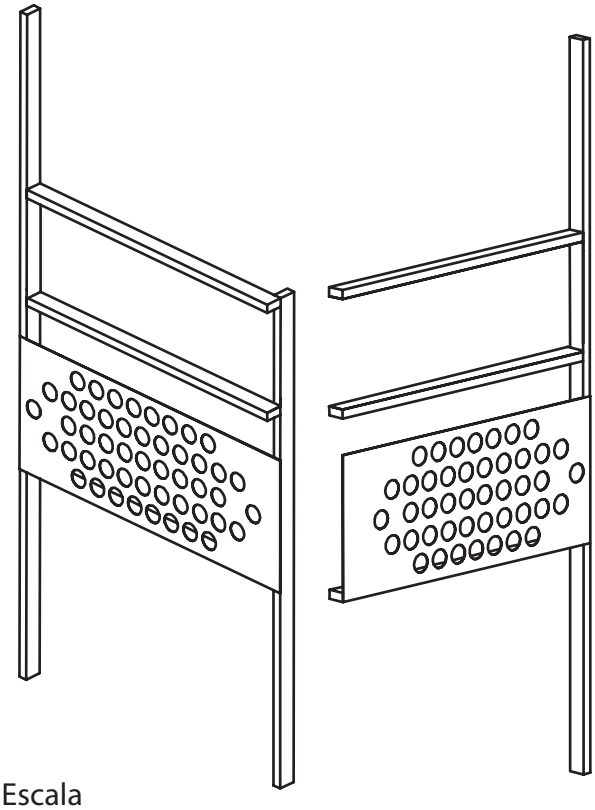

Escala
1:20

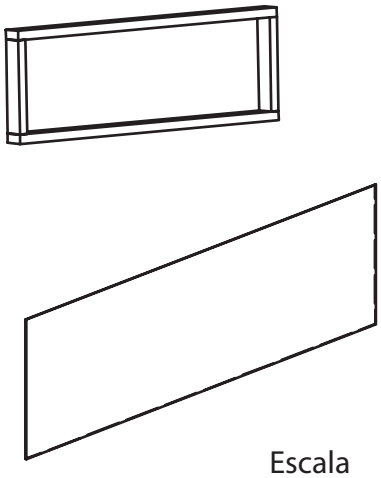

Escala
1:20

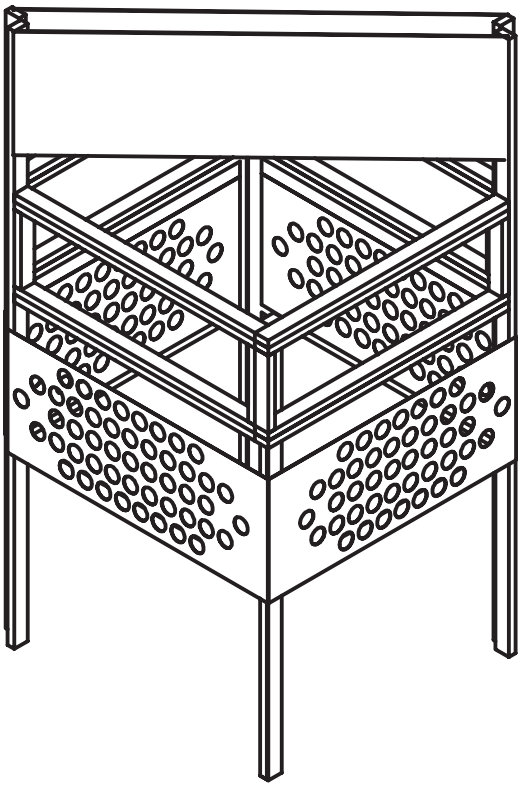

Estructuras enfrentadas.

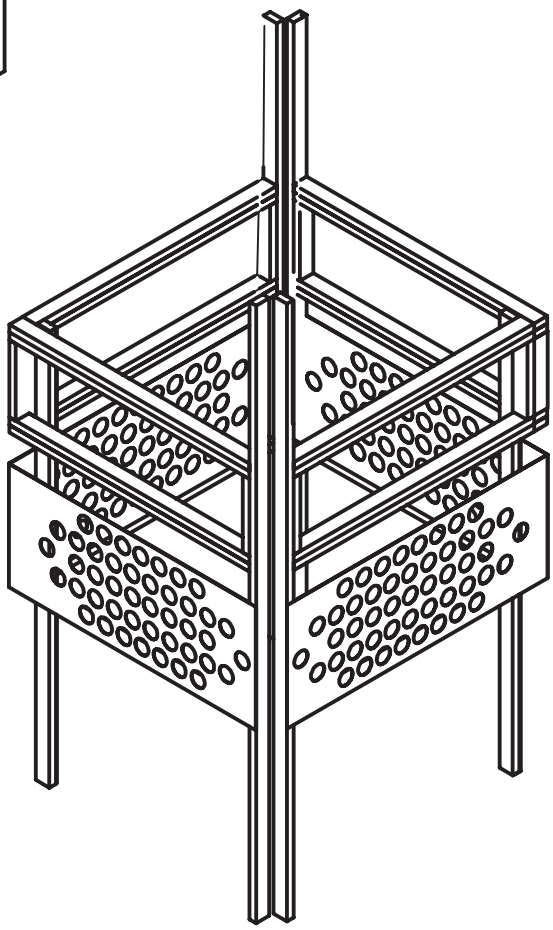

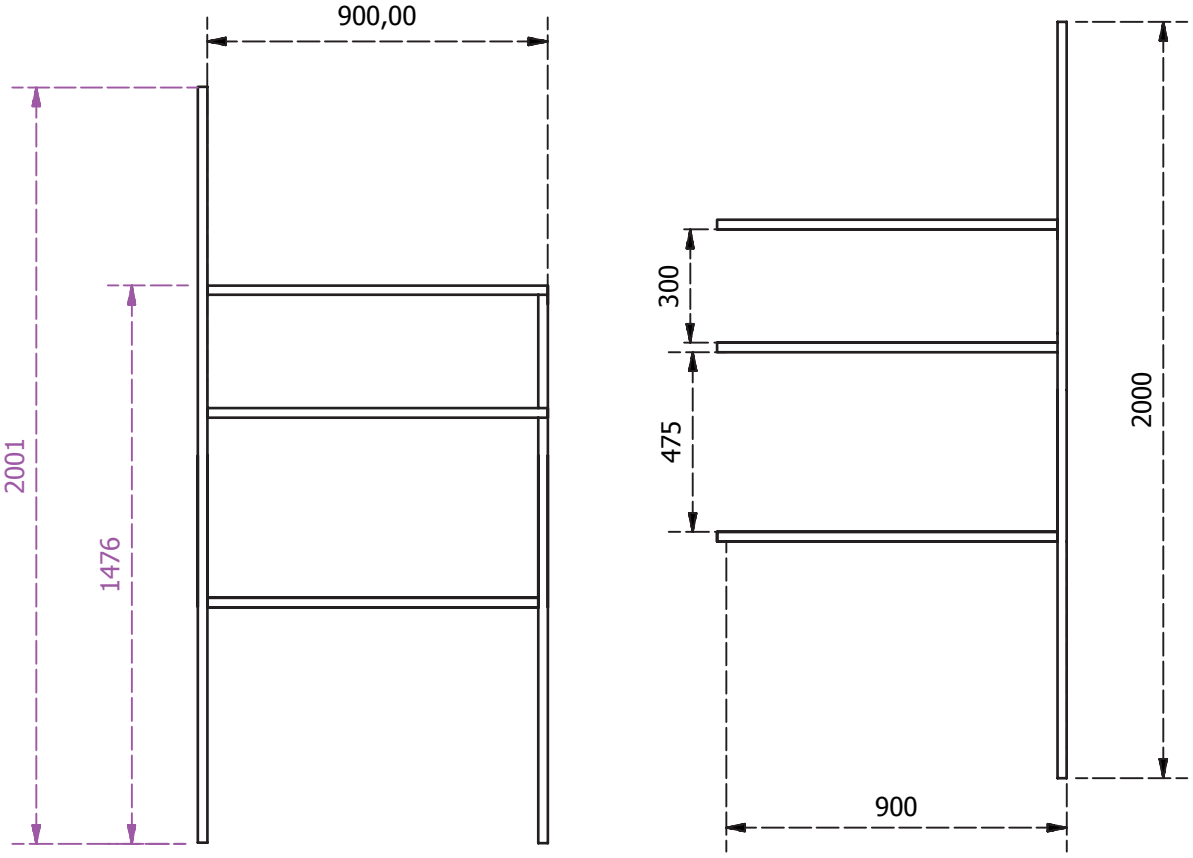

Escala 1:20

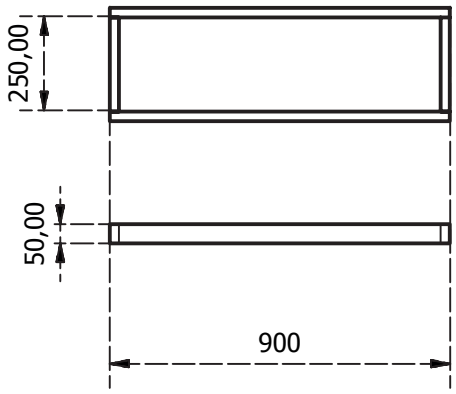

Marcos en los que se dispone el bocado. Vista frontal y superior.

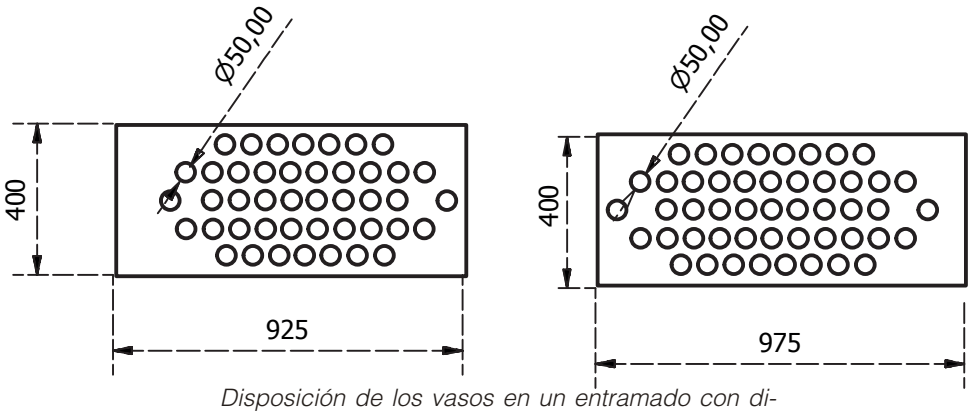

Disposición de los vasos en un entramado con diseño Selknam.

BOCADO

Ingredientes (unidad):

- Galletas de mantequilla. (30 gr.) app
- Mantequilla. (40 gr.) app
- Pulpa de fruta a elección [por colores] (200 gr) app
- Gelatina sin sabor. (20 gr) app
- Azúcar. (40 gr) app

Preparación:

Se trituran las galletas hasta que queden reducidas a polvo, se derrite la mantequilla y se mezcla. La masa realizada se estira sobre el molde de manera homogénea y uniforme, posteriormente se deja reposando en el refrigerador durante media hora.

Entre tanto, se prepara la pulpa de la fruta a elección en un triturador (o se descongela si es el caso), se mezcla con el azúcar y posteriormente se entibia la mezcla en una cacerola a fuego lento, para luego agregar la gelatina sin sabor y revolver hasta que se encuentre unificado. Se vierte la mezcla sobre el molde con la masa de galletas y se deja reposar por el tiempo necesario hasta que la gelatina cuaje.

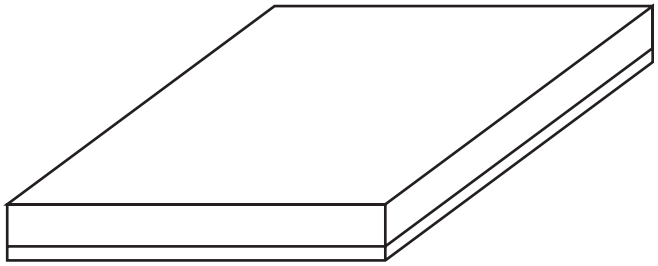

Esquema propuesta de bocado N°1

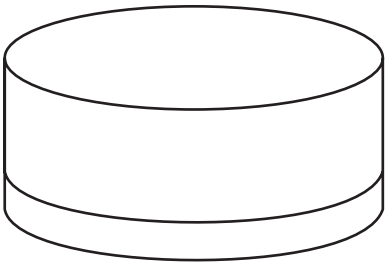

Esquema propuesta de bocado N°2

Esquema de la disposición de la base y el relleno del bocado.

PROCESOS PRODUCTIVOS

ESTRUCTURA (MARCO)

GRUPOS	M 9:00-12:00	M 9:00-11:30	J 14:00- 19:30	V 9:00-13:00/ 15:00 - 20:00
G1	CO	CO	CO	E
G2	COM	B	COM	B
G3	E	E	E	E
G4	T	T	T	T
G5	TV	TV	TV	TV
G6	B	B	B	B

Especificaciones:

G1 > dos personas.
G2, G3, G4, G5 > tres personas.
G6 > cinco personas.

Tareas:

CO > cotización.

COM > compras.

E > Estructura.

T > Trama en tela.

B > Bocado.

TV > Trama en vasos.

PRESUPUESTO

ESTRUCTURA (MARCO)

ARTÍCULO	CANTIDAD	PRECIO UNITARIO	PRECIO TOTAL
Pino cepillado seco (1x2" x 320 m)	36	$859	$30.924
Tornillos	1 caja	$1.700	$0
Flete		$13.000	$13.000
		TOTAL	**$43.924**

ESTRUCTURA COMPLETA

ARTÍCULO	CANTIDAD	PRECIO UNITARIO	PRECIO TOTAL
Tela TNT	5 mt	$800	$4.000
Cartón Dúplex	12 pliegos	$490	$5.880
Pintura en Spray	2	$2.250	$5.500
		TOTAL	**$15.380**

BOCADO

ARTÍCULO	CANTIDAD	PRECIO UNITARIO	PRECIO TOTAL
Galletas de Mantequilla	12 KG	$510	$51.000
Margarina	8 KG	$1.160	$9.280
Gelatina sin sabor	1 KG	$990	$9.990
Azúcar	15 KG (3 x 5KG)	$3.320	$9.690
Frutilla	8 KG	$1.200	$9.600
Naranja	10 KG	$538	$5.380
Mora	4 KG	$3.00	$12.000
		TOTAL	**$97.610**

PRESUPUESTO

EXTRAS

ARTÍCULO	CANTIDAD	PRECIO UNITARIO	PRECIO TOTAL
Vasos Plumavit	300	$15	$4.000
Vino	30 LT	$1.790	$5.880
Serviilletas Cóctel	5	$550	$2.740
		TOTAL	**$34.100**

GASTO TOTAL

	TOTAL
MARCO	$43.924
ESTRUCTURA	$15.380
BOCADO	$97.610
EXTRAS	$34.100
TOTAL	**$191.114**

PRESUPUESTO	$200.000
EXEDENTE	$8.966

PRESUPUESTO + EXEDENTE ANTERIOR	$221.811
EXEDENTE	$30.797