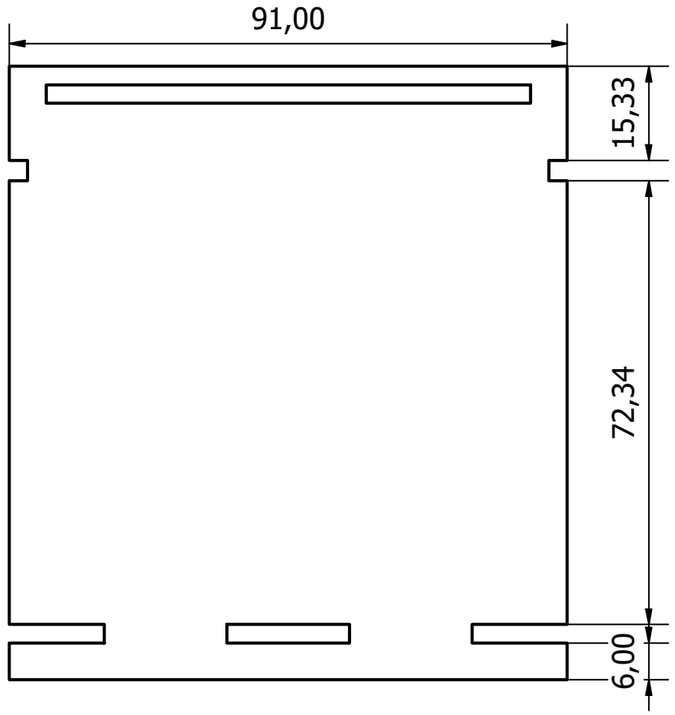
91,00
15,33
72,34
6,00

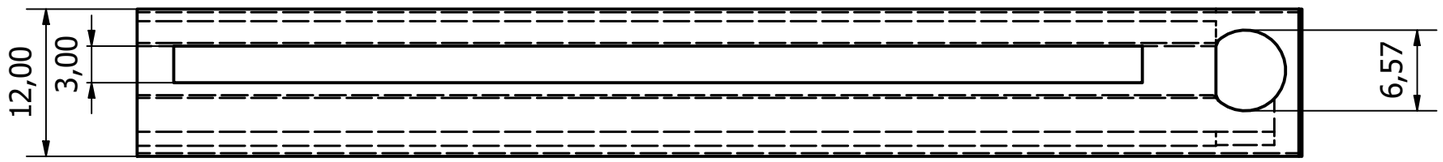
12,00
3,00
6,57

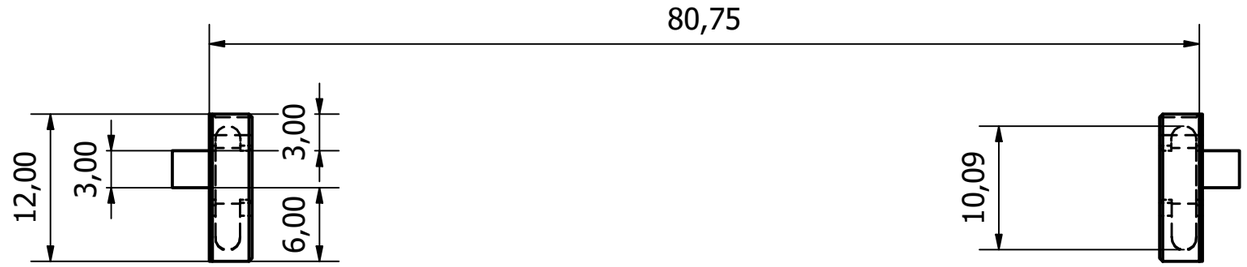
80,75
12,00
3,00
3,00
6,00
10,09

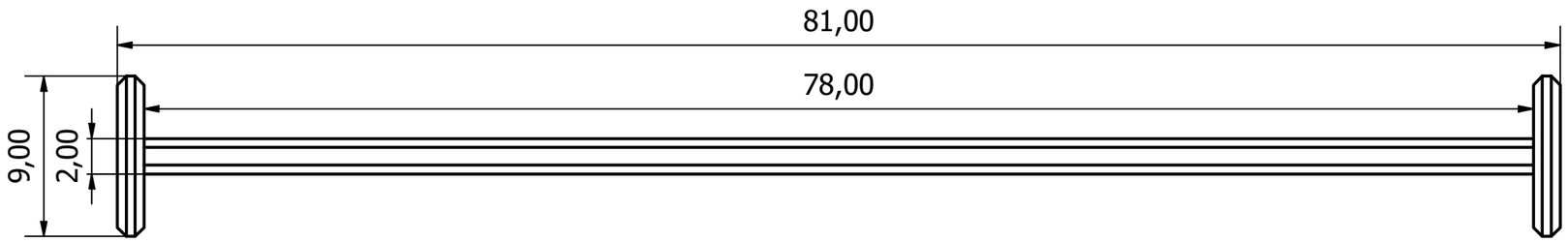
81,00
78,00
9,00
2,00

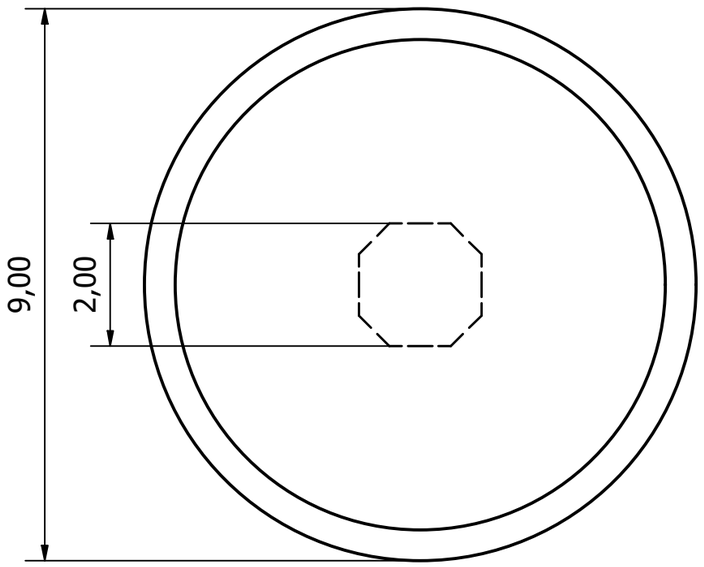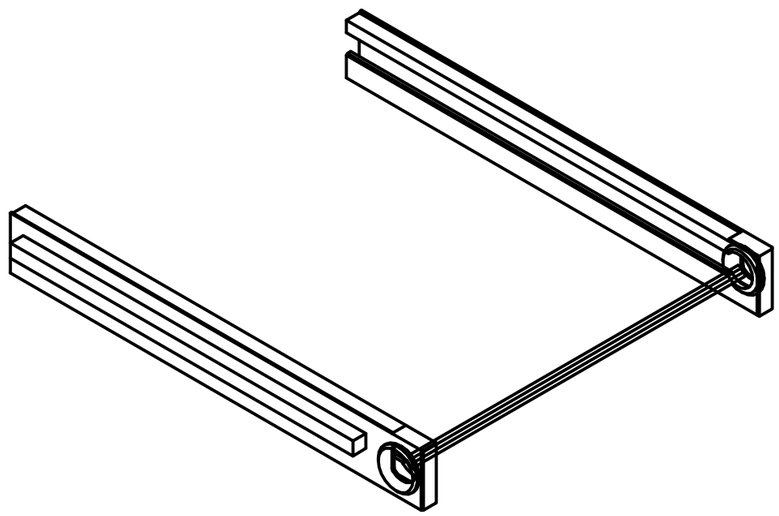
9,00
2,00